IT **INSTALLAZIONE ANTENNA BIRIO A8**

1 - STELO ANTENNA
2 - COPERCHIO DI ATTACCO STELO
3 - OR 2031
4 - SCHEDINA ANTENNA
5 - VITE M5x10 TC
6 - FONDO DI CHIUSURA
7 - VITE AUTOFILETTANTE 3,9x25
8 - VITE AUTOFILETTANTE 4,8x22
9 - SUPPORTO A PARETE

GB **INSTALLATION BIRIO A8 AERIAL**

1 - AERIAL ROD
2 - ROD FIXING COVER
3 - OR 2031
4 - AERIAL PC CARD
5 - M5x10 TC SCREW
6 - FIXING BOTTOM COVER
7 - SELF-TAPPING SCREW 3,9x25
8 - SELF-TAPPING SCREW 4,8x22
9 - FIXING BRACKET

FR **INSTALLATION ANTENNE BIRIO A8**

1 - TIGE
2 - COUVERCLE DU PIECE DE FIXATION
3 - OR 2031
4 - CARTE ANTENNE
5 - VIS M5x10 TC
6 - BASE DE FERMETURE PIECE DE FIXATION
7 - VIS FILETEE 3,9x25
8 - VIS FILETEE 4,8x22
9 - SUPPORT A FIXER AU MUR

DE **ANLAGE BIRIO A8 ANTENNE**

1 - ANTENNE STAB
2 - DECKEL
3 - OR 2031
4 - ANTENNE PLATINE
5 - SCHRAUBE M5x10 TC
6 - GRUNDHALTER
7 - SELBSTSCHNEIDENDE SCHRAUBE 3,9x25
8 - SELBSTSCHNEIDENDE SCHRAUBE 4,8x22
9 - WANDBEFESTIGUNG

ES **INSTALACION DE LA ANTENA BIRIO A8**

1 - VASTAGO ANTENA
2 - TAPA DE SUJECION VASTAGO
3 - OR 2031
4 - FICHA ANTENA
5 - TORNILLO M5x10 TC
6 - FONDO DE CIERRE
7 - TORNILLO AUTOENROSCANTE 3,9x25
8 - TORNILLO AUTOENROSCANTE 4,8x22
9 - SOPORTE MURAL

NL **INSTALLATIE BIRIO A8 ANTENNA**

1 - ANTENNESTEEL
2 - KOPPELINGSDEKSEL STEEL
3 - OR 2031
4 - ANTENNE KAART
5 - CILINDERKOPSCHROEF M5x10 TC
6 - SLUITINGSBODEM
7 - ZELFTAPPENDE SCHROEF 3,9x25
8 - ZELFTAPPENDE SCHROEF 4,8x22
9 - WANDSTEUN

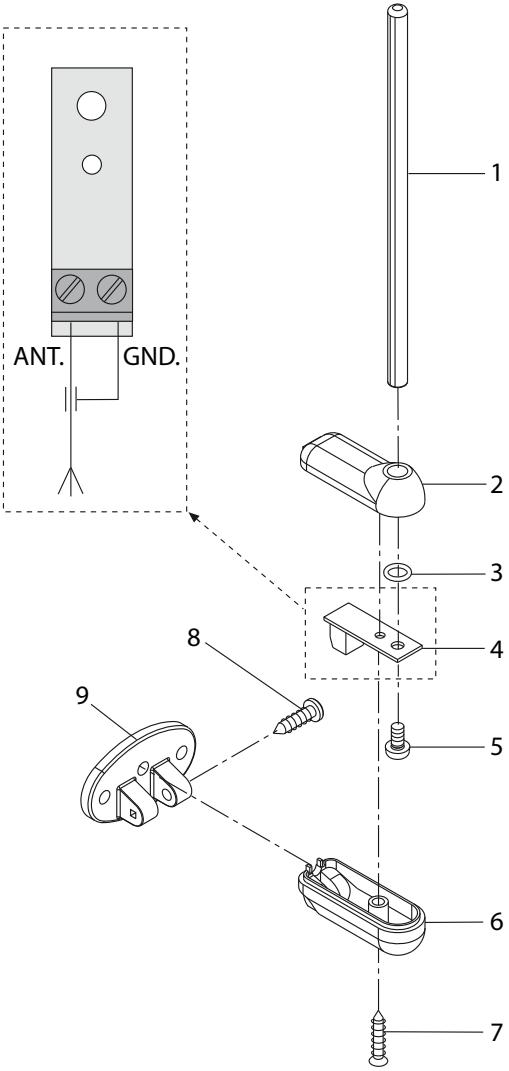

Via Mantova 177/A - 37053 Cerea (VR) Italy
Ph. +39 0442 330422 Fax +39 0442 331054
info@fadini.net - www.fadini.net
IT Direttiva 2012/19/UE Smaltimento dei materiali elettrici ed elettronici
VIETATO GETTARE NEI RIFIUTI MATERIALI NOCIVI PER L'AMBIENTE
20220511
meccanica FADINI